„HOLZMA Service kennt keinen Feierabend“

Im Gespräch mit Bernd Meier,
Geschäftsführer von B.M. Möbelteile

B. M. Möbelteile im nordrhein-westfälischen Preußisch Oldendorf fertigt als Zulieferer Möbelteile und Komplettschränke für die Küchenindustrie, den Schiffsinnenausbau, Baumärkte und andere Kunden. Mit zwölf Mitarbeitern und einer HOLZMA HPP 81 produziert das Unternehmen auf Wunsch auch über Nacht. Doch was, wenn dann die Säge ausfällt?

Herr Meier, was genau war damals passiert?
„Wir wollten über Nacht Möbelteile zuschneiden und sie just-in-time am nächsten Morgen ausliefern. Gegen 21 Uhr fiel dann unsere Plattenaufteilsäge aus.“

Was haben Sie unternommen?
„Wir mussten schnell handeln, um nicht zuviel Zeit zu verlieren. Deshalb rief ich sofort die 24-Stunden-Hotline an. HOLZMA Service kennt zum Glück keinen Feierabend!“

Welche Hilfe haben Sie bekommen?
„Das Call-Center hat mich mit einem Techniker verbunden. Unter seiner Anleitung habe ich den Fehler gefunden und provisorisch behoben. Anschließend konnten wir die Produktion wieder anfahren und unseren Auftrag pünktlich erledigen.“

Wer hat die Kosten übernommen?
„Die Kostenübernahme war für uns selbstverständlich. Schließlich hätte ein Produktionsausfall weit mehr gekostet und auch unsere Auftraggeber geschädigt. Der HOLZMA Service hat sich also gleich mehrfach gerechnet.“

Service-Angebot

ecoLine – jetzt nachrüsten und sparen!

Tauschen Sie den Hauptsägemotor Ihrer HOLZMA* jetzt gegen ein neues Modell der Energieeffizienzklasse 1.

Die Vorteile:
- weniger Energieverbrauch
- höherer Wirkungsgrad
- größere Überlastreserven
- geringere thermische Belastungen

Das schont die Umwelt und senkt die Betriebskosten Ihrer Säge um jährlich mehr als 200,- Euro – bei Investitionen von gerade mal 1.200,- Euro** plus 2 Arbeitsstunden für den HOLZMA Techniker!

* Für HOLZMA Sägen der Baujahre 1993 bis 2008.
** Berechnungsgrundlage s. ecoLine-Prospekt, zzgl. MwSt.

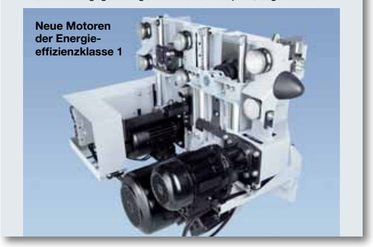

Service-Angebot

Top 10 Verschleißteile-Paket

Auch die beste Säge hat Verschleißteile, die regelmäßig gewechselt werden müssen. Deshalb bekommen Sie bei HOLZMA die 10 wichtigsten Verschleißteile gleich im Paket.

Jetzt zum Aktionspreis von 280,- Euro statt der regulären 325,- Euro!*

* zzgl. MwSt., Angebot gilt bis zum 31.12.2010

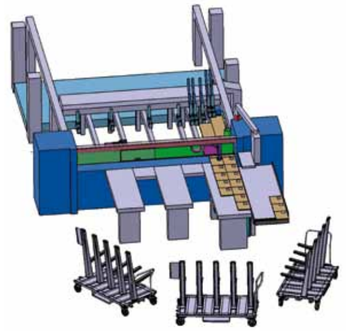

HOLZMA Domino-System

Neues Etikettier- und Abstapelkonzept

Beim Dominospiel muss ein Stein zum anderen passen – genau wie beim neuen Domino-System von HOLZMA. Mehr unter www.holzma.de (news)

Dominostein „Vollautomatische Etikettierung“
Kernstück ist die vollautomatische Etikettierung. Schnell und zuverlässig kennzeichnet sie Pakete, einzelne Teile oder Reste – selbst dann, wenn die Säge das Power Concept hat und zwei Streifen zeitgleich aufteilt.

Dominostein „Etikett“
Das Etikett weist jedem Teil einen Abstapelplatz zu. Dadurch arbeitet der Maschinenbediener strukturierter und schöpft das Potenzial der Säge besser aus.

Dominostein „Teilepuffer“
Beim schnellen Zuschnitt kommen in kurzer Zeit viele Teile aus der Säge. So lange sie auf dem Luftkissentisch liegen, steht das Sägeblatt still. Neu! Jetzt werden fertige Teile einfach auf den bedüsten Teilepuffer geschoben. Die Säge startet erneut und der Maschinenbediener hat Zeit, die Teile in Ruhe abzustapeln.

Dominostein „Steuerungssoftware“
Für die HOLZMA Software CADmatic PROFESSIONAL gibt es die Funktion „Integrierte Abstapelanzeige“. Hier wird die Anzahl der bereitstehenden Abstapelwagen oder Paletten eingegeben. Das System druckt automatisch die richtige Wagen- oder Palettennummer auf das Etikett. So werden Fehler vermieden.

Neu: Easy2Feed

Automatische Beschickung zum Spartarif

Herzstück von Easy2Feed ist ein Scherenhubtisch am hinteren Maschinentisch. Bestücken lässt er sich komfortabel per Gabelstapler.

- erhältlich für HPP 250 sowie für die neuen Sägen HPP 350 und HPP 380
- für die Schnittlängen 3 800 und 4 300 mm
- beschickbare Plattenstärke ab 9,5 mm
- maximale Plattengröße: 3 100 x 2 200 mm
- Stapelhöhe 460 mm (Standardversion)
- Hubtisch auf Wunsch in Grube stehend
- für abschiebbares Material seitliche Rollenbahn optional erhältlich
- nachrüstbar für HPP-Modelle der neuen Baureihe 3

Ihre Vorteile
- automatische Beschickung zum attraktiven Preis
- spart Zeit und Platz
- ist ergonomisch
- steigert die Leistung der Säge
- ideal für das Handwerk und alle Betriebe, die wachsen wollen

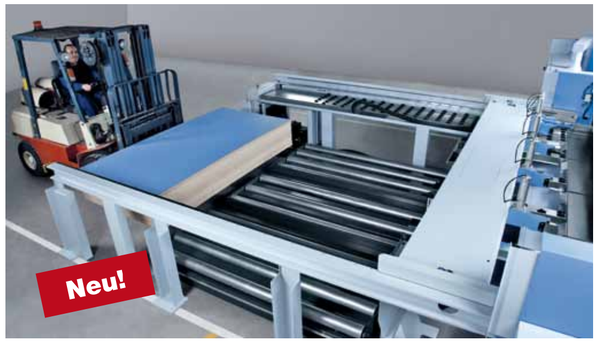

Jetzt online:
Neuer Internetauftritt: **www.holzma.de**
Schauen Sie doch mal rein!

Termine und Hausmessen 2010:

- 28.09.-01.10. HOLZMA Treff, Holzbronn / HOMAG Treff, Schopfloch
- 09.10 Baden-Württembergischer Schreinertag bei HOLZMA in Holzbronn
- 15.-17.10. Hausmesse HOMAG Bayern, Denkendorf
- 28.10. Veranstaltung Kuper, Berlin-Korbußen
- 29.-31.10. Hausmesse Papenbroock, Rellingen
- 11.-14.11. Hausmesse Kaul, Düsseldorf
- 12.-14.11. Hausmesse Dr. Keller, Mannheim

Ihre Ansprechpartner
E. Hörner-Marass (Geschäftsführung)
Kim Esser (Marketing)

Ein Unternehmen der HOMAG Group

HOLZMA Plattenaufteiltechnik GmbH
Holzmastraße 3
75365 CALW-HOLZBRONN
GERMANY
Tel.: +49 7053 69-0
Fax: +49 7053 6174
E-Mail: info@holzma.de
Internet: www.holzma.de

Stand 08/10. Technische Änderungen vorbehalten. Abbildungen können Sonderausstattungen zeigen. Druckfehler und Irrtümer vorbehalten.

HOLZMA

Sägeblatt

HOLZMA Kundenzeitung | September 2010

Premiere auf dem HOLZMA Treff – die neue Baureihe 3

- serienmäßig mit ecoLine Technologien: jetzt noch mehr Energie sparen
- nur noch doppelfingrige Spannzangen
- Standard: 19"-Touch-Screen-Monitor
- Schnitthöhenautomatik serienmäßig
- manuell einstellbarer Druckbalken- und Spannzangendruck (Standard)
- stets voll bedüste Luftkissen- und Maschinentische
- und vieles, vieles mehr

Großer Andrang: Premieren auf dem HOLZMA Treff

Starke Nummer

Die neue Baureihe 3 ist da

Einladung zum HOLZMA Treff
28.09.-01.10. ist Hausmesse in Holzbronn

PRACTIVE auf dem HOLZMA Treff
Schwesterfirmen wieder mit dabei

„Unsere Vision ist realisierbar“
Albert Nopp von Hali über seine Erfolge mit der neuen HKL 380 combiLine

Fachgespräche in gemütlichem Rahmen auf dem HOLZMA Treff

Willkommen daheim.
Unser Team freut sich auf Sie.

Neuheiten auf dem HOLZMA Treff:
2010 erwartet Sie die neue Baureihe 3

HOLZMA Treff 2010

Unsere Highlights ...

- die neue Baureihe 3 feiert Premiere
- neue Impulse vom HOLZMA Service
- Säge-Lager-Kombinationen
- Sägen und Fräsen mit der HKL 380 combiLine
- ecoLine Technologien: noch mehr Energie sparen
- HOLZMA Anlagen und Systeme
- neue Lagerplatzverwaltung für Reste
- Power Concept
- Domino-System
- Softwarelösungen rund ums Plattenaufteilen
- HOLZMA Sägen von klein und kompakt bis hin zur Großanlage
- Essen, Trinken, Fachsimpeln, Lachen, Staunen

PRACTIVE Spezialangebote der HOLZMA Schwesterfirmen

- HOMAG Sondermodelle aus der 50 Jahre edition
- Finanzierungs- und Softwarelösungen
- BARGSTEDT Lagersysteme
- BRANDT Kantentechnik
- BÜTFERING Schleiftechnik
- HOMAG Holzbearbeitungssysteme
- HOMAG Finance
- WEEKE Bohrsysteme

Diese Maschinen erwarten Sie live auf dem HOLZMA Treff: S. 3

HOLZMA Treff vom 28.09.-01.10.10
9-17 Uhr, Holzmastr. 3
Calw-Holzbronn
www.holzma.de

Hali-Büromöbel strukturiert Produktionsprozess neu

Stückzahl 1 zu Serienkosten

Der österreichische Büromöbel-Hersteller Hali stellt sich neu auf: Ab sofort bekommt jeder Kunde seine Büromöbel-Wünsche individuell erfüllt – zu normalen Serien-Konditionen. „Das mag für Außenstehende unglaublich klingen“, erklärt Albert Nopp, Produktionsleiter bei Hali-Büromöbel, „aber wir haben uns jetzt vier Jahre mit dieser Thematik beschäftigt, viele Konzepte ausgearbeitet und alles genau durchgerechnet. Wir wissen, unsere Vision ist realisierbar.“

Hali als Komplett-Anbieter: Ein Blick in die Büromöbel-Ausstellung.

Das neue BARGSTEDT Plattenlager mit zwei Etagen, ein Restelager und zwei HOLZMA Plattensägen mit anschließendem Etagenpuffer stehen schon und arbeiten erfolgreich. Die neue HOMAG Kanten-Straße wird im August 2010 in Betrieb genommen. „Für 2011/2012“, ergänzt Albert Nopp, „haben wir uns ein Kommissionierlager und die Bohrstraße vorgenommen.“

Individual-Produktion zu Standardpreisen

Insgesamt sind 10 Mio. € für das Gesamtkonzept geplant. Das ist viel für ein mittelständiges Unternehmen mit 260 Mitarbeitern. Aber das Konzept war stimmig „und der bestehende Maschinenpark war teilweise 15 bis 20 Jahre alt und musste ohnehin erneuert werden“, erläutert Albert Nopp. Daher treiben die neuen Eigentümer der Hali-Büromöbel GmbH, Dr. Siegmund Gruber, Magister Christoph Königslehner und Dipl.-Ing. Jürgen Holler, das ehrgeizige Projekt voller Energie und Überzeugung voran. „Wir haben uns schon 2006 Gedanken über die Zukunft gemacht“, erinnert sich Albert Nopp an den Start des Projektes „Losgröße 1“, „und uns gefragt, was wir selbst am liebsten hätten, wenn wir unsere Kunden wären.“ Die Antwort: Jeder will seine individuellen Wünsche erfüllt haben, ohne horrende Aufpreise zu

Albert Nopp, Hali-Produktionsleiter, und Josef Lindinger, Maschinenführer der Winkelanlage HOLZMA HKL 380 combiLine.

zahlen. So reifte die Vision des Hali-Managements heran: „Wir wollen unseren Kunden jedes Möbel in deren Wunschmaßen liefern, mit kurzen Lieferzeiten zu Standardpreisen.“

Albert Nopp und seinem Projektteam war schnell klar, dass sie nicht nur in neue Maschinen investieren, sondern dass sie ihrem Unternehmen eine völlig neue Auftrags- und Abwicklungs-Struktur verordnen mussten. Folgerichtig wurde 2007 zunächst ein variables ERP-/PPS-System eingeführt, das von der Eingabe des Auftrags bis zur Auslieferung der Möbel durchgängig ist. Es erzeugt ohne AV-Bearbeitung die maßvariantenfähigen Stücklisten, Arbeitspläne und Auftragskalkulationen sowie alle Daten für die Maschinenanbindung. „Wir wollten kein Fertigteil-Zwischenlager mehr haben und trotzdem jede Maß-Variante des Kunden in 15 Tagen liefern können“, erläutert Albert Nopp. Aufträge werden nun zusammengefasst und damit gleiche Dekor-Teile mit gleicher Dicke zu größeren Fertigungs-Einheiten gebündelt.

30 Prozent Kapazitätszuwachs

Das ist der Spagat, den Albert Nopp in seiner Fertigung machen muss: aus möglichst vielen „Stückzahl-1-Teilen“ eine Gleichteile-Fertigung zaubern. Mit der Winkelanlage HKL 380 combiLine hat HOLZMA eine Säge entwickelt, die speziell für die Losgröße-1-Fertigung konzipiert ist. In der Längssäge ist sie mit einem Fräsaggregat ausgerüstet, das notwendige Nachschnitte schon während des laufenden Zuschnitt-Prozesses vollautomatisch erledigt. „Dies ermöglicht selbst den Zuschnitt sehr komplexer Schnittpläne. Zusätzliche manuelle Arbeitsschritte werden oft überflüssig“, benennt Jochen Fischer, Geschäftsbereichsleiter Anlagen & Systeme bei HOLZMA, einen entscheidenden Vorteil. „Die combiLine ist ein absolutes Novum in der Welt der Winkelanlagen. Ein wichtiger Schritt zum mannlosen Aufteilzentrum.“

Das war Albert Nopp sehr wichtig, denn er wollte weder das Personal aufstocken noch die Hallenflächen vergrößern. „Beides ist uns mit dem BARGSTEDT Plattenlager und den beiden HOLZMA Sägen gelungen“, freut er sich. „Zusätzlich steigerten wir unsere Zuschnitt-Kapazität um über 30 Prozent – mit der vorhandenen Mannschaft und ohne Umbauten.“ Zugleich hat sich der Verschnitt deutlich verringert: „Um 6 Prozentpunkte“, wie Albert Nopp ermittelt hat, „und das haben wir vor allem dem Fräsaggregat auf dem Sägewagen zu verdanken.“ Das neue Lager reduziert die Kapitalbindung erheblich. Sogar mit Kapitalbindung „Null“ rechnet Albert Nopp in der Montage, „weil wir keine Fertigteile mehr vorhalten, sondern nur kommissionsgebundene Teile in die Montage liefern.“

Die zusätzliche Säge HPL 380 profiLine – eine Einzelsäge mit Hubtischbeschickung und manueller Bedienung – sägt jene Teile, die später über ein Bearbeitungszentrum laufen, weil sie abgerundet werden müssen und/oder Laufnuten bekommen.

Wirtschaftliche Gesamtlösung aus einer Hand

Mit BARGSTEDT und HOLZMA setzt das Hali-Management voll auf die HOMAG Group. Auch die Format-Straße, die im August 2010 aufgebaut wird, kommt von HOMAG. Ist die Konzentration auf HOMAG Produkte ein Garant für die Wirtschaftlichkeit? „Wir haben uns immer wertneutral im Markt umgesehen und strenge Vergleiche angestellt“, macht Albert Nopp deutlich, „aber wir sind bei der HOMAG Group immer auf offene Ohren für eine wirtschaftliche Lösungsfindung für das Gesamtkonzept gestoßen.“ Mit der Innovation des Fräsers auf dem Sägewagen und der damit verbundenen Qualifikation für die wirtschaftliche Fertigung der „Losgröße 1“ konnte HOLZMA natürlich mächtig Punkte sammeln. „Das kam alles im rechten Moment“, erklärt Albert Nopp die zeitlichen Zusammenhänge mit einem gewissen Stolz in der Stimme, „und wir bei Hali hatten die Gelegenheit, als erste die LIGNA-Messeneuheit in eigener Werkhalle arbeiten zu lassen.“

Die Gesamtkosten von 10 Mio. € sind eine gut angelegte Investition in die Zukunft des Unternehmens. Denn damit setzt Hali neue Maßstäbe im Markt und baut seine Alleinstellung aus.

Das Zwei-Etagen-Plattenlager von BARGSTEDT ermöglicht den Zugriff auf die doppelte Menge der Lagerplätze und reduziert so die Zugriffszeit auf die verschiedenen Platten-Dekore.

Effizienzgewinne auf einen Blick

- kurze Lieferzeiten trotz Individual-Anfertigung
- kein Fertigteilelager mehr
- um 30% erhöhte Zuschnittkapazität bei gleichem Personal- und Raumbedarf
- 6% weniger Verschnitt

28.09. bis 1.10.2010
HKL 380 combiLine auf dem HOLZMA Treff

Die HOLZMA HKL 380 combiLine ist eine Winkelanlage, die über ein Fräsaggregat auf der Längssäge verfügt und mittels Power Concept (zusätzliche variable Spannzange) für noch mehr Tempo an der Quersäge sorgt.

PRACTIVE

Unter dem Namen PRACTIVE bündelt die HOMAG Group ihre Kompetenz speziell für das Handwerk und den Mittelstand. Ob Schreiner, Tischler, Innenausbauer, Treppen-, Fenster-, Türen- oder Objekteinrichter: PRACTIVE bietet Ihnen perfekt aufeinander abgestimmte Maschinen und Anlagen sowie die passende Software dazu. So profitieren Sie in der Produktion von maximaler Flexibilität, reibungslosen Prozessen und hoher Präzision.

Mehr erfahren Sie auf dem HOLZMA Treff und in unserer PRACTIVE Broschüre. Einfach anfordern unter: **www.homag-practive.de**

HOLZMA Treff 2010: Ausstellungsmaschinen

- HOLZMA: HPP und HPL Modelle der neuen Baureihe 3 und viele weitere Sägen für Industrie und Handwerk
- BARGSTEDT: TLF 410
- BRANDT: Ambition 1220 FC, Ambition 1660 FGC, Highflex 1440, Highflex 1880
- BÜTFERING: SWT 325 CH, SWT 515 C Diamond
- HOMAG: KAL 210 edition
- WEEKE: BHX 055 Optimat, BMG 300 Optimat mit SORB TECH, ABD 050 Optimat

BARGSTEDT

Vorsprung durch intelligente Lagersysteme

Jetzt neuer Internetauftritt!
www.bargstedt.de

Die Materialvielfalt steigt und stellt Sie vor wachsende logistische Herausforderungen in der Produktion. Die passende Lösung sind **Lagersysteme von BARGSTEDT.** Jedes serienmäßig ausgestattet mit vollautomatischer Steuerung und Materialverwaltung, bereit für ein sehr breites Materialspektrum und offen für nahezu jede EDV-Umgebung.

Ob Materialspeicher für Stückzahl-1-Fertigungen, Kommissionierungslager oder kombiniert mit Plattenaufteilsägen: Die Software verknüpft alle in das Flächenlager integrierten Maschinen und versorgt sie über die Transportsysteme punktgenau mit Material. Das sorgt für hohe Prozesssicherheit und Dynamik bei großer Materialvielfalt und Energie-Effizienz. Überzeugen Sie sich davon auf dem HOLZMA Treff 2010.

BRANDT

Neues Formfräsaggregat setzt Maßstäbe

Jetzt neuer Internetauftritt!
www.brandt.de

Für optimale Ergebnisse bei der Kantenbearbeitung sorgt **das neue Formfräsaggregat von BRANDT.** Es verfügt über Linearmotoren mit rasanten Beschleunigungen, hohen Verfahrgeschwindigkeiten und exakter Positionierung. Die Neuentwicklung folgt der Kontur des Werkstücks mit höchster Präzision und bearbeitet so selbst extreme Konturen genau. Für technologischen Fortschritt sorgen zudem spezielle Synchronmotoren. Ihre kompakte Bauweise spart im Vergleich zu herkömmlichen Motoren bis zu 40 Prozent Gewicht. Das erhöht die Energieeffizienz und damit den Wirkungsgrad der Gesamtmaschine. Fazit: Durch die Kombination von Linear- und Synchronmotoren setzt BRANDT erneut Maßstäbe im Form- und Bündigfräsen.

BÜTFERING

Technologietransfer: Spitzenfinish fürs Handwerk

Jetzt neuer Internetauftritt!
www.buetfering.de

Was hat ein Filzlamellenband mit hochwertigen Oberflächen zu tun? Die Antwort gibt das **H-Aggregat von BÜTFERING** in der 300er Baureihe. Es eröffnet Handwerksbetrieben einen preiswerten Zugang zum hochwertigsten Schliff. Vergleichbare Längsschleifaggregate mit Filzlamellenband sind in der Industrie bereits etabliert. Sie liefern erstklassige Oberflächen im Holz-, Lack- sowie Hochglanzschliff und sind eine Ideallösung für nahezu alle Anwendungen. Am besten vereinbaren Sie gleich einen Probeschleiftermin!

HOLZMA

HPP 350 edition – Kraftpaket zum kleinen Preis

Jetzt neuer Internetauftritt!
www.holzma.de

Sichern Sie sich die Plattenaufteilsäge HPP 350 jetzt als Jubiläumsmodell mit deutlich erweiterter Basisausstattung. Massiv gebaut, platzsparend und extrem robust überzeugt diese Säge bereits hunderte Kunden in aller Welt. Zum 50. Geburtstag der HOMAG Group legt HOLZMA noch mal nach und stattet die **HPP 350 edition** ohne Aufpreis mit vielen Extras für das Handwerk aus. **Mehr erfahren Sie auf dem HOLZMA Treff 2010 oder unter www.homag.de/edition.**

HOMAG

Sondermodelle zum 50. Firmenjubiläum

HOMAG sagt danke für 50 erfolgreiche Unternehmensjahre. Live auf dem HOLZMA Treff: Sondermodell **Kantenanleimmaschine KAL 210 edition** – für jedes Material geeignet und ideal für das Handwerk.

Jetzt neuer Internetauftritt!
www.homag.de
www.homag.de/edition

Die Highlights:

- viermotoriges Formfräsen
- stehender Kappanschlag
- Fügen mit leistungsstarken Motoren
- sichere Streifenzufuhr per Vakuumsauger
- Kappen ohne Gleitspuren und aufrissfreies Formfräsen
- auf Wunsch auch Nuten möglich.
- höchste Qualität dank stabiler Finishaggregate
- Diagnosesystem „woodScout”
- grenzenloser Service dank TeleServiceNet
- USV für unterbrechungsfreie Stromversorgung

Zweites HOMAG Jubiläumsmodell fürs Handwerk: das Bearbeitungszentrum **BOF 211 edition.**

WEEKE

Neu: BHX 055 – Multitalent auf 5 m²

Mit der **BHX 055** zeigt WEEKE auf dem HOLZMA Treff 2010 eine konsequente Weiterentwicklung der sehr erfolgreichen BHX 050.

Jetzt neuer Internetauftritt!
www.weeke.de

Die BHX 055 verfügt über eine servomotorische Tiefenverstellung, einen stärkeren Bohrkopf mit bis zu 19 Bohrspindeln sowie größere Bearbeitungsmaße. Bei einem optimalen Preis-Leistungs-Verhältnis ermöglicht sie so die Korpusbearbeitung auf weniger als 5 m² Standfläche.

- schnelle Bearbeitung – spart Zeit
- geringer Raumbedarf – spart Platz
- einfache Bedienung – spart Nerven
- absolute Bearbeitungsqualität – spart Ärger
- gutes Preis-Leistungs-Verhältnis – spart Budget